Informe de usuarios

Fabricación de aparatos de aire acondicionado y de ventiladores

Clinchado

Denominación	Máquina vertical con montante en C
Tipo	DFG 500/150 H en versión especial
N.º de ident.	00000086783
Nº de fábrica	900012108
Año de fabricación	06/2012
Orden	584783
Cantidad	1 unidades
Otros	

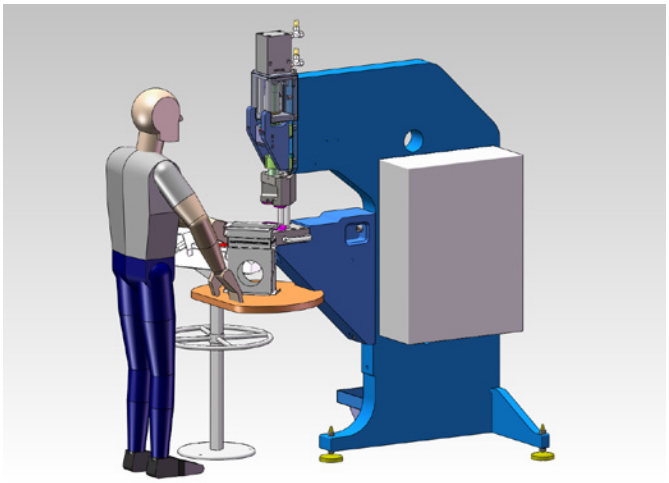

Tarea:

El proceso de soldadura por puntos existente se debe sustituir por un método de unión alternativo. El reto consistía en alcanzar las fuerzas de sujeción durante la unión de un grosor de elemento de unión delgado en uno grueso. Además, se tenían que observar la exactitud de las dimensiones y la perpendicularidad en las accesibilidades de componentes ajustadas y tamaños de componentes variables, así como los aspectos ergonómicos.

Solución:

En estrecha cooperación con el cliente para la resolución de problemas, se han adaptado los componentes por parte del cliente a una solución propuesta por ECKOLD. A través de un portaherramientas de diseño especial con un posicionamiento de componente definido y cuatro puntos de clinchado puestos simultáneamente se han podido cumplir los requisitos respecto a la exactitud de las dimensiones y la perpendicularidad.

Calificación del cliente:

- Buena cooperación para la resolución de problemas
- Técnica de máquina fiable sin fallos
- Método fiable => más aplicaciones en la producción
- Tiempo de reacción rápido en el servicio

DFG 500 150 H

157/03.22/3/_/SPA/Ding • Salvo modificaciones técnicas

Nombre	Máquina vertical con montante en C
Tipo	DFG 500/150 H en versión especial
N.º de ident.	00000086783
Accionamiento	hidráulico
Fuerza de apriete	máx. 150 kN con 500 bares
Carrera de cilindro	100 mm
Conexión	400 V / 3 fases / 50 Hz
Peso	aprox. 1400 kg

Medida de apertura	[A]	[mm]	91
Saliente, horizontal	[B]	[mm]	471
Alto nivel de unión	[J]	[mm]	1190
Altura máx. de la mesa	[K]	[mm]	890
Anchura	[X]	[mm]	1003
Longitud	[Y]	[mm]	1275
Altura	[Z]	[mm]	2106

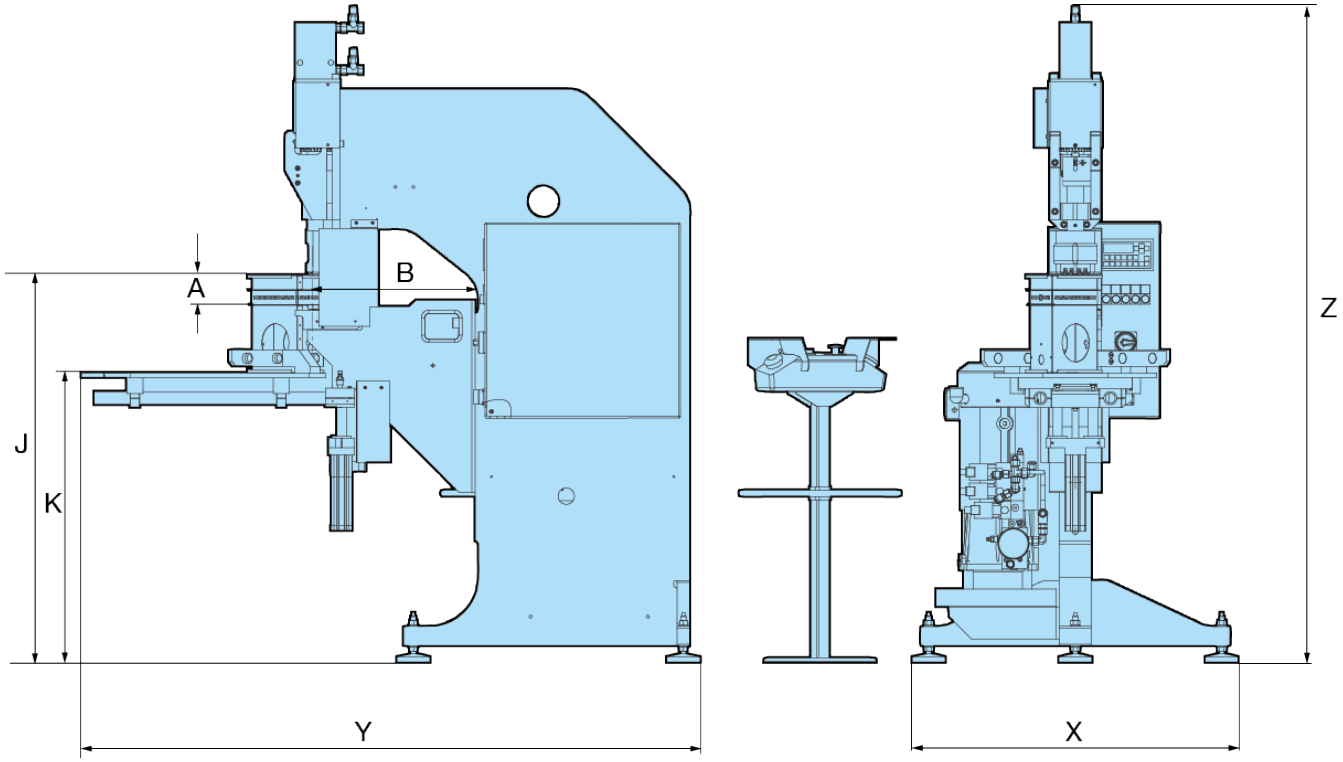

157/03.22/3/ _SPA/Ding • Salvo modificaciones técnicas

Tarea de unión		1	2
Variante de clinchado		S-DF 4	S-DF 4
Componente	t_1	Cuerpo	Cuerpo
Material	t_1	Acero galvanizado	Acero galvanizado
Grosor individual de los elementos de unión en el lado del punzón	t_1	0,8 mm	0,8 mm
Capa intermedia		ninguna	ninguna
Componente	t_2	Escuadra central	Escuadra para esquinas
Material	t_2	Acero galvanizado	Acero galvanizado
Grosor individual de los elementos de unión en el lado de la matriz	t_2	1,25 mm	2,0 mm
Cantidad de puntos de clinchado		4 / carrera	4 / carrera

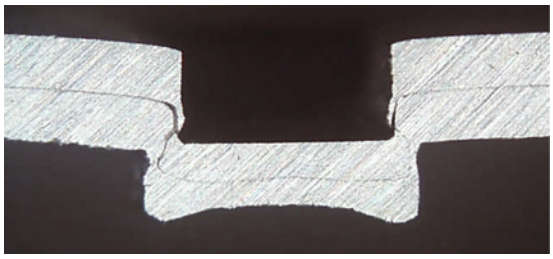

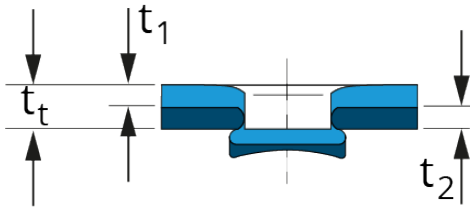

Compuerta antiincendios

1 Cuerpo de compuerta antiincendios
2 Escuadra central para fijación en pared
3 Escuadra para esquinas
4 Diferentes tamaños constructivos

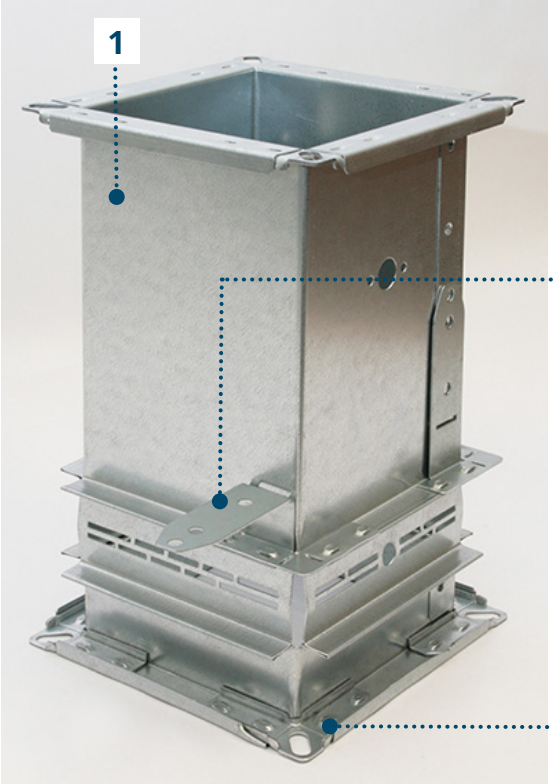

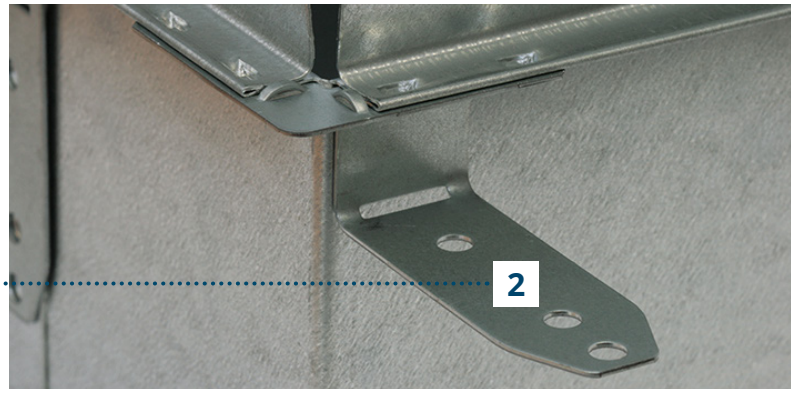

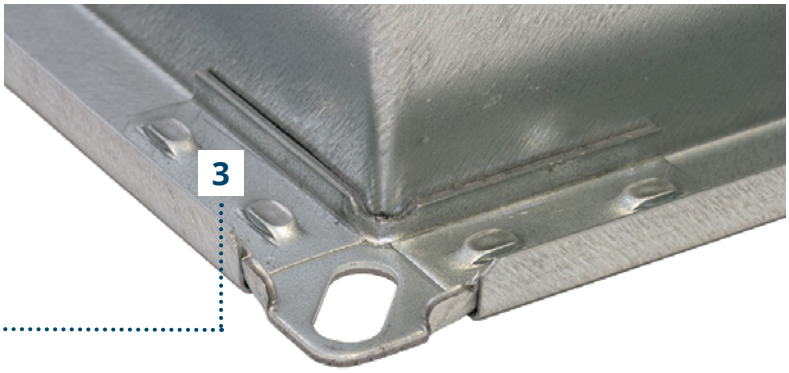

157/03.22/3/_/SPA/Ding • Salvo modificaciones técnicas

Técnica de máquina robusta universal

De la serie de máquinas verticales con montante en C universales, se adaptan las máquinas a las necesidades individuales del cliente y cuentan con las características de equipamiento adecuadas.

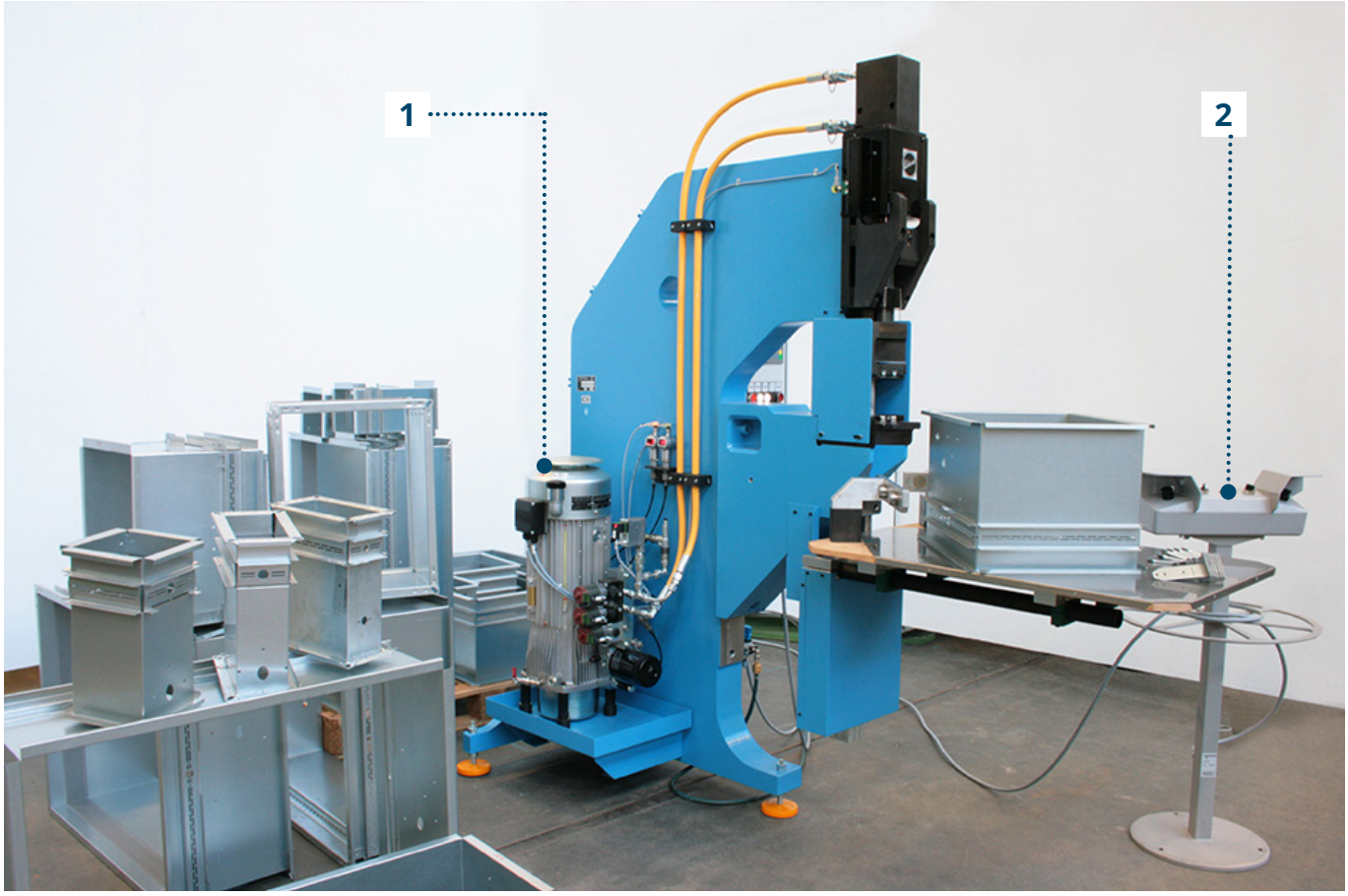

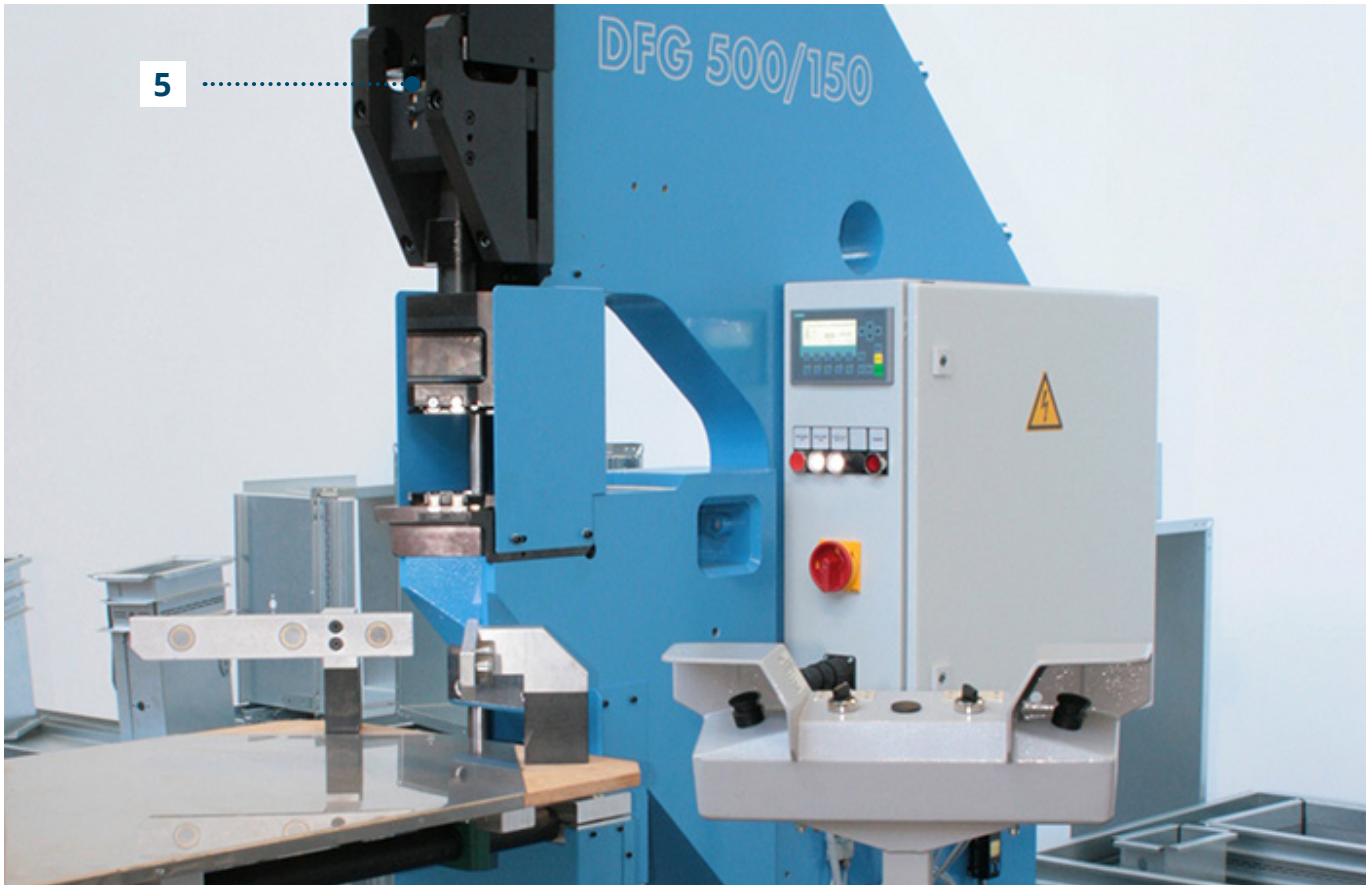

157/03.22/3/ /SPA/Ding • Salvo modificaciones técnicas

Equipamiento adaptado a la necesidad para una producción en serie óptima

Puesto de trabajo manual considerando los requisitos ergonómicos y los aspectos de seguridad.

Equipamiento:

1 Accionamiento hidráulico
2 Arranque de seguridad bimanual
3 Portaherramientas especialmente adaptados
4 Mesa con altura ajustable
5 Limitación ajustable de recorrido

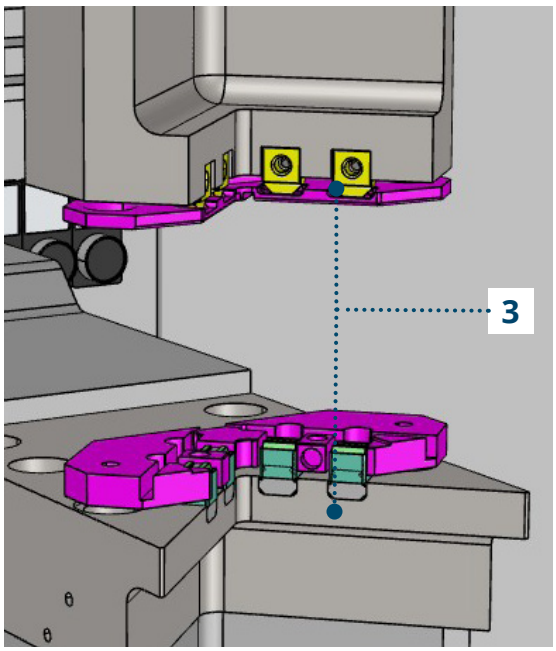

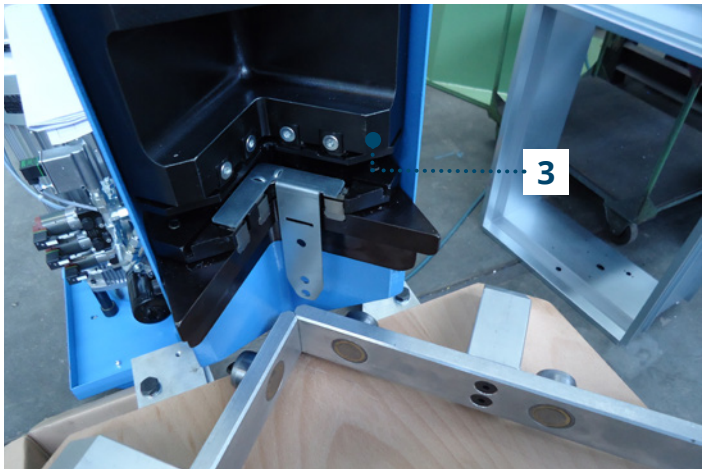

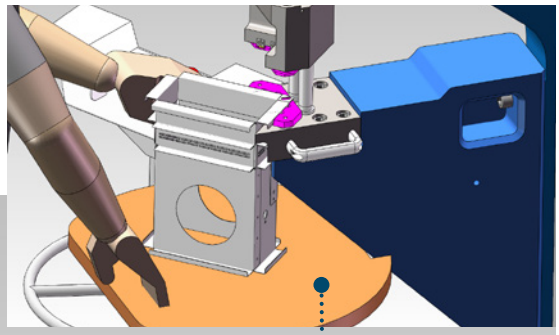

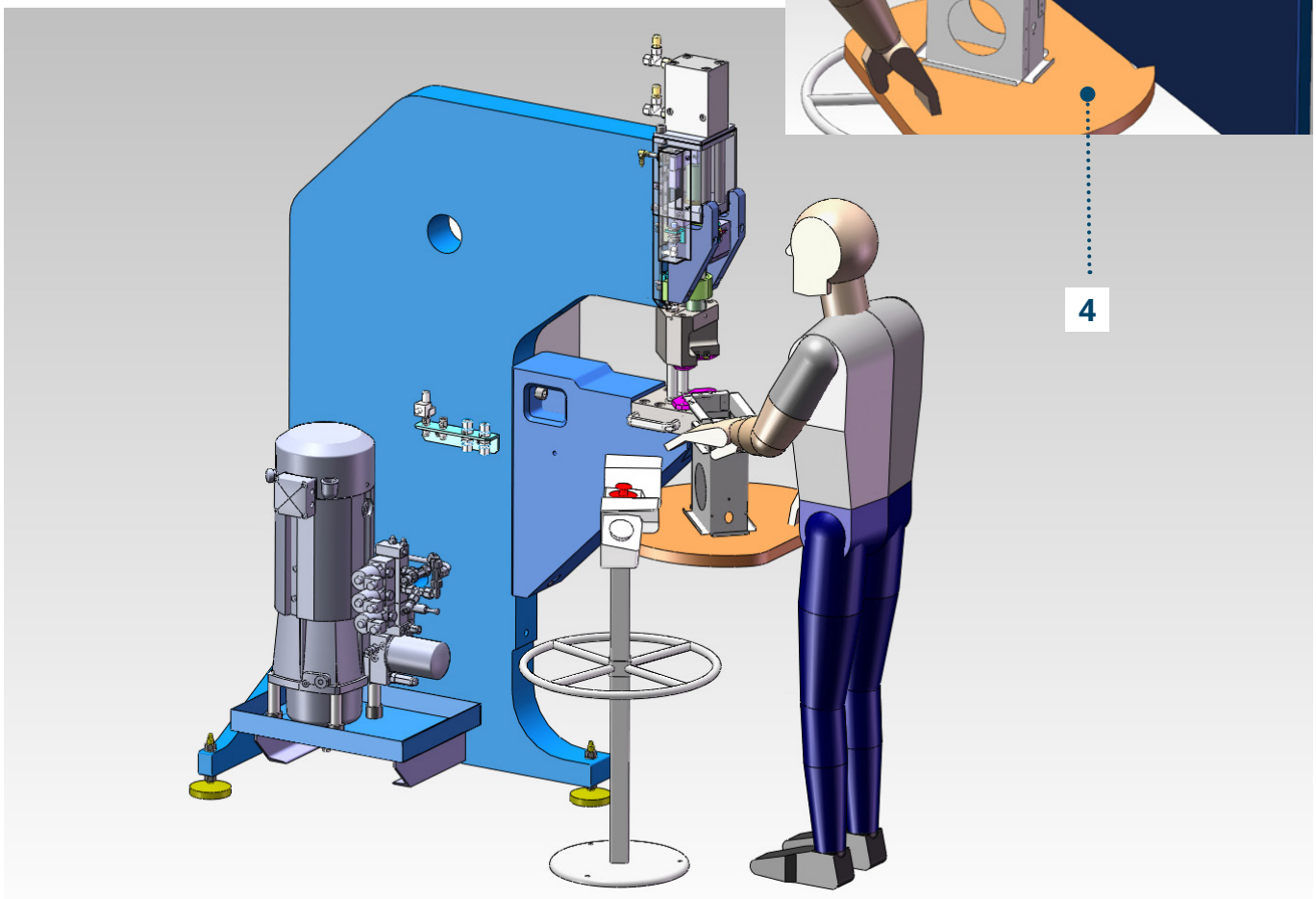

157/03.22/3/_/SPA/Ding • Salvo modificaciones técnicas

ECKOLD GmbH & Co. KG

Más de 80 años de éxito

Desde nuestra inauguración en 1936, nuestros objetivos no se han visto modificados en nada. Tanto entonces como ahora, nuestra tarea sigue siendo la de cumplir los requisitos de nuestros clientes con eficaces soluciones técnicas de una forma rápida y económica.
Como veteranos especialistas en el conformado en frío de chapas y perfiles sin arranque de virutas, y como pioneros en la innovadora técnica de unir chapas mediante clinchado, ayudamos a nuestros clientes a través de una amplia gama de herramientas estándar y soluciones especiales y personalizadas. Nuestra tecnología puede aplicarse en todas las industrias de procesamiento de chapas y en los distintos oficios relacionados con las mismas. En este sector, nos consideramos especialistas en soluciones a medida y socios fiables para nuestros clientes.

Servicio de la A a la Z

- Ejecución de ensayos y análisis para nuestros clientes
- Ejecución de chapas / componentes de muestra
- Elaboración de estudios de viabilidad para el dimensionado de las herramientas
- Elaboración de conceptos y realización constructiva de la solución técnica
- Producción en la planta propia
- Puesta en servicio en la empresa del cliente
- Ejecución de mantenimientos periódicos
- Apoyo en la optimización en el proceso del cliente
  – Apoyo en el proceso de programación de la posición del robot
  – Creación de micrografías / evaluación de la calidad del punto de clinchado
  – Asistencia online
- Acompañamiento del arranque después de la puesta en servicio hasta el SOP
- Formación de los operadores de la instalación / encargados de mantenimiento / expertos

Datos y hechos

- Fundación en 1936
- Productos presentes en más de 100 países
- Más de 25 representantes de ventas en todo el mundo
- Distribuidoras en Gran Bretaña, Hungría, Estados Unidos, Suiza, Japón y República Checa
- Certificación según ISO 9001:2015

Eckold GmbH & Co. KG
Walter-Eckold-Str. 1
37444 St. Andreasberg
Alemania
Tel.: +49 5582 802 0
Fax: +49 5582 802 300
www.eckold.de
info@eckold.de

157/03.22/3/_/SPA/Ding • Salvo modificaciones técnicas